Spazzatrice a scoppio 3 in 1

FX-KM196

Gentile cliente, desideriamo ringraziarla per la sua fiducia!

È necessario leggere attentamente il presente manuale d'istruzioni precedentemente al primo avviamento dell'apparecchio e prima di qualsiasi suo successivo utilizzo.
All'interno del manuale troverete tutte le indicazioni da seguire per utilizzare in sicurezza l'apparecchio e per garantirne la massima longevità. È necessario osservare tutte le disposizioni di sicurezza contenute nel presente manuale!
Si prega di conservare sempre il presente manuale unitamente all'apparecchio, in modo da averlo sempre a portata di mano in caso di necessità.

Spazzatrice a scoppio FX-KM196

⚠ **Attenzione**	• Leggere attentamente e osservare le seguenti disposizioni prima di utilizzare il dispositivo. • Tenere sempre a disposizione il manuale d'uso durante il lavoro.

CE

FUXTEC GmbH
Kappstraße 69, 71083 Herrenberg-Gültstein, Germany
Anno di fabbricazione 2019

Indice

1. Uso previsto 4
2. Predisposizione e sicurezza 4
3. Disposizioni di sicurezza 5
4. Disposizioni specifiche di sicurezza 8
5. Panoramica e dotazioni della macchina 10
6. Montaggio della spazzatrice 12
7. Utilizzo della spazzatrice 14
8. Sostituzione accessori 17
9. Manutenzione 18
10. Dati tecnici 19
11. Risoluzione dei problemi 20
12. Servizio clienti 21
13. Garanzia 21
14. Cenni sullo smaltimento 21
15. Dichiarazione di conformità CE 22

1. Uso previsto

Questa spazzatrice a scoppio è concepita esclusivamente per opere di sgombero su strade, vicoli, passi carrai e aree di stoccaggio ben areate.

Non utilizzare la macchina in ambienti chiusi. I fumi di scarico sono tossici, in quanto contengono monossido di carbonio, un gas inodore e mortale.

Utilizzare la macchina esclusivamente in condizioni di una buona visibilità e buona illuminazione.

Non utilizzare la macchina in presenza di pioggia

La macchina può essere utilizzata in tutte le stagioni: a partire dal periodo primaverile sino a quello autunnale si consiglia l'utilizzo della macchina come spazzatrice, mentre in inverno l'apparecchio si può trasformare rapidamente in uno spazzaneve o sgombraneve. La macchina è dotata di un'unità di azionamento semplice e maneggevole, che si contraddistingue per il notevole risparmio di tempo e sforzo fisico.

2. Predisposizione e sicurezza

- Indossare una visiera protettiva o occhiali di sicurezza d'urante l'uso
- Indossare indumenti adeguati. Indossare esclusivamente scarpe chiuse con suola antiscivolo. È vietato l'uso della macchina qualora si indossino sandali o a piedi nudi
- Indossare indumenti aderenti. Evitare vestiti troppo larghi
- Se necessario, indossare una mascherina antipolvere, in base al materiale da sgomberare.
- Legare i capelli lunghi posteriormente
- Utilizzare la macchina esclusivamente in presenza di luce diurna o di buona illuminazione artificiale
- Leggere e osservare tutte le disposizioni elencate nel seguente manuale.

ATTENZIONE

- Durante l'utilizzo mantenere lo sguardo fisso in direzione della superficie di lavoro; evitare di distrarsi
- Fare in modo di mantenere una posizione stabile e la direzione di marcia. Prestare attenzione quando si opera su terreni instabili o scivolosi.

3. Disposizioni di sicurezza

- Leggere tutte le direttive sulla sicurezza
- Eseguire i lavori di manutenzione sulla spazzatrice e relativi accessori ad intervalli regolari
- Osservare le disposizioni riportate nella sezione "Linee guida per la manutenzione e lo stoccaggio" contenuta nel presente manuale d'istruzioni.

	ATTENZIONE! Prima di utilizzare la macchina, leggere il manuale di istruzioni per l'uso
	PERICOLO! Eiezione di oggetti. Non rivolgere mai la spazzola in direzione di astanti o animali
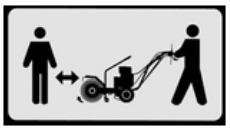	PERICOLO! Assicurarsi che nell'area di lavoro non siano presenti persone, bambini e animali
	PERICOLO! Tenere mani e piedi lontano dalle parti rotanti
	PERICOLO! Indossare dispositivi di protezione visiva e acustica
	PERICOLO! I motori producono monossido di carbonio. NON avviare la macchina in locali chiusi
	PERICOLO! Il carburante è infiammabile ed esplosivo. Prima di effettuare il rifornimento di carburante, spegnere il motore e farlo raffreddare
	PERICOLO! Pericolo di incendio o esplosioni. Non fumare e non usare fiamme libere o fonti d'innesco

Disposizioni generali di sicurezza

Familiarizzare con l'apparecchio

Prima di utilizzare la macchina, leggere ed osservare integralmente le seguenti disposizioni di sicurezza, di montaggio e d'uso. Apprendere gli ambiti di applicazione e i relativi limiti, nonché i pericoli potenziali che derivano dall'utilizzo della macchina.

La pulizia di superfici stradali deve essere effettuata esclusivamente da personale dotato di formazione specifica.

Acquisire familiarità con i comandi al fine di utilizzare correttamente l'apparecchio. Acquisire le istruzioni circa lo spegnimento degli elementi di comando e l'arresto dell'apparecchio.

Non utilizzare la macchina prima di avere acquisito piena familiarità con il suo utilizzo e manutenzione e se non si è consapevoli delle misure da attuare per prevenire lesioni e/o danni.

Sicurezza personale

Non utilizzare l'apparecchio se si è sotto l'effetto di droghe, alcool o farmaci che possono interferire con il corretto utilizzo del dispositivo.

Non utilizzare l'apparecchio se nelle sue vicinanze si trovano bambini o animali domestici.

Utilizzare la macchina esclusivamente con abbigliamento adeguato. Non indossare abiti larghi, pantaloni corti o gioielli. Legare i capelli in modo tale che non pendano dalle spalle. Tenere capelli, vestiti e guanti lontano dalle parti mobili. Vestiti larghi, gioielli o collane lunghe possono rimanere impigliate nelle parti mobili.

Indossare dispositivi di protezione. Indossare sempre dispositivi di protezione per gli occhi. Dispositivi di protezione come mascherine antipolvere, copricapi fissi o protezioni acustiche possono attenuare la gravità di eventuali lesioni.

Controllare la macchina prima di qualsiasi utilizzo. Assicurarsi che tutti i meccanismi di protezione siano montati correttamente e siano pronti all'uso e che tutte le viti e i bulloni siano serrati completamente.

Non utilizzare mai la macchina qualora la stessa necessiti di riparazioni o presenti problemi meccanici.

Sostituire le parti danneggiate o mancanti prima di utilizzare l'apparecchio.

Non rimuovere o modificare in nessuna circostanza i dispositivi di sicurezza.

Controllare regolarmente il corretto funzionamento dei dispositivi di sicurezza.

Assicurarsi che l'interruttore di accensione/spegnimento funzioni correttamente prima di utilizzare l'apparecchio.

Non utilizzare l'apparecchio su strade dissestate o ripide. Prestare attenzione per evitare di scivolare o cadere.

Assicurarsi di rimuovere dall'area di lavoro le varie chiavi e attrezzi prima di utilizzare la macchina. Gli utensili che entrano in contatto con le parti rotanti possono causare lesioni.

Controllare la pressione degli pneumatici prima dell'uso e assicurarsi che non vi siano oggetti appuntiti lungo il percorso.

Non utilizzare l'apparecchio a piedi nudi, indossando sandali o calzature leggere simili. Indossare scarpe antinfortunistiche in grado di fornire adeguata protezione ai piedi e che garantiscano stabilità su superfici scivolose. Assicurarsi di avere una buona base d'appoggio e di mantenere un passo sicuro. Ciò permette un migliore controllo della macchina in situazioni impreviste.

Evitare l'avviamento accidentale della macchina. Assicurarsi che il motore sia spento durante il trasporto, la manutenzione o la riparazione della macchina. Il trasporto o gli interventi di manutenzione effettuati con l'apparecchio acceso comportano un elevato rischio di incidenti.

Maneggio del carburante

Il carburante è altamente infiammabile e i suoi gas possono provocare esplosioni se fatti infiammare. Adottare le opportune misure di sicurezza durante il maneggio di carburante per ridurre al minimo il rischio di lesioni. Per effettuare il riempimento o lo svuotamento del serbatoio del carburante utilizzare una tanica di carburante specifica ed eseguire tali operazioni solo in aree pulite e ben areate. Non eseguire mai il rabbocco di carburante in locali chiusi. Non fumare durante il rabbocco di carburante. Non riempire mai il serbatoio o eseguire altre operazioni con il carburante se ci si trova nelle vicinanze di fiamme libere, scintille o altre fonti di innesco.

Non avvicinare oggetti conduttivi con messa a terra, come ad esempio utensili, a parti elettriche sotto tensione e a collegamenti, in modo da evitare scintille o formazione di archi elettrici. Questi potrebbero far infiammare gas e vapori.

Arrestare il motore e lasciarlo raffreddare prima di effettuare il rabbocco di carburante. Non rimuovere mai il tappo del serbatoio o aggiungere carburante mentre il motore è acceso o è ancora caldo. Non utilizzare mai la macchina se si riscontrano perdite di carburante nel circuito di alimentazione.

Aprire lentamente il tappo del serbatoio per compensare la pressione interna in eccesso.

Non riempire eccessivamente il serbatoio del carburante per far sì che quest'ultimo abbia adeguato spazio per espandersi per effetto del calore rilasciato dal motore in funzionamento.

4. Disposizioni specifiche di sicurezza

Verificare che l'area di lavoro sia libera da detriti e corpi estranei per evitare di inciampare. Utilizzare la macchina su superfici piane.

Tenersi a distanza da tutte le parti che potrebbero muoversi durante il montaggio, l'installazione, l'utilizzo e gli interventi di riparazione e manutenzione.

Avviare la macchina con particolare attenzione attenendosi alle istruzioni per l'uso e mantenendo mani e piedi ad adeguata distanza dalle parti mobili.

Non allontanarsi mai dall'area di lavoro mentre la macchina è in funzione.

Tenere sempre saldamente la macchina con entrambe le mani durante l'utilizzo. Afferrare saldamente il manubrio. Essere sempre consapevoli del fatto che la macchina può compiere movimenti inaspettati se entra in contatto con ostacoli nascosti, come pietre di grandi dimensioni e oggetti simili.

Non camminare o correre durante l'utilizzo della macchina.

Prestare particolare attenzione durante la retromarcia e quando si muove il dispositivo all'indietro verso di sé.

Prestare particolare attenzione quando si utilizza il dispositivo su strade sterrate, marciapiedi o strade o quando se ne effettua l'attraversamento. Prestare attenzione ai pericoli nascosti o al traffico. Prestare molta attenzione durante l'utilizzo su superfici ghiacciate, poiché la macchina può scivolare o ribaltarsi.

Non operare in aree in cui vi è il rischio di rimanere intrappolati tra la macchina e un altro oggetto.

Prima di avviare il motore, collocare la macchina ad almeno 3 metri di distanza dal luogo in cui è stato effettuato il rifornimento.

Controllare sempre il livello dell'olio motore prima di avviare il propulsore.

Non utilizzare la macchina su strade dissestate o ripide. Procedere con cautela per evitare di scivolare e cadere, soprattutto quando si muove la macchina in retromarcia.

Prima di ogni utilizzo controllare la tenuta di tutti i dadi, i bulloni e le spazzole, al fine di garantire l’utilizzo sicuro e affidabile della macchina.

Regolare i cavi Bowden delle leve di comando in modo tale che si possano muovere liberamente e per non pregiudicarne il funzionamento. Regolare la spazzola all’altezza corretta prima di ogni utilizzo.

Controllare la pressione degli pneumatici prima di ogni utilizzo e prestare attenzione alla presenza di oggetti appuntiti durante l’uso della macchina per evitare danni agli pneumatici. Tenere le parti in plastica o gomma della macchina lontano da sostanze chimiche per evitare possibili reazioni.

Se durante il funzionamento si verifica il bloccaggio della spazzola a causa di materiali morbidi, arrestare la macchina e scollegare il connettore della candela prima di rimuovere i materiali che causano il blocco.

5. Panoramica e dotazioni della macchina

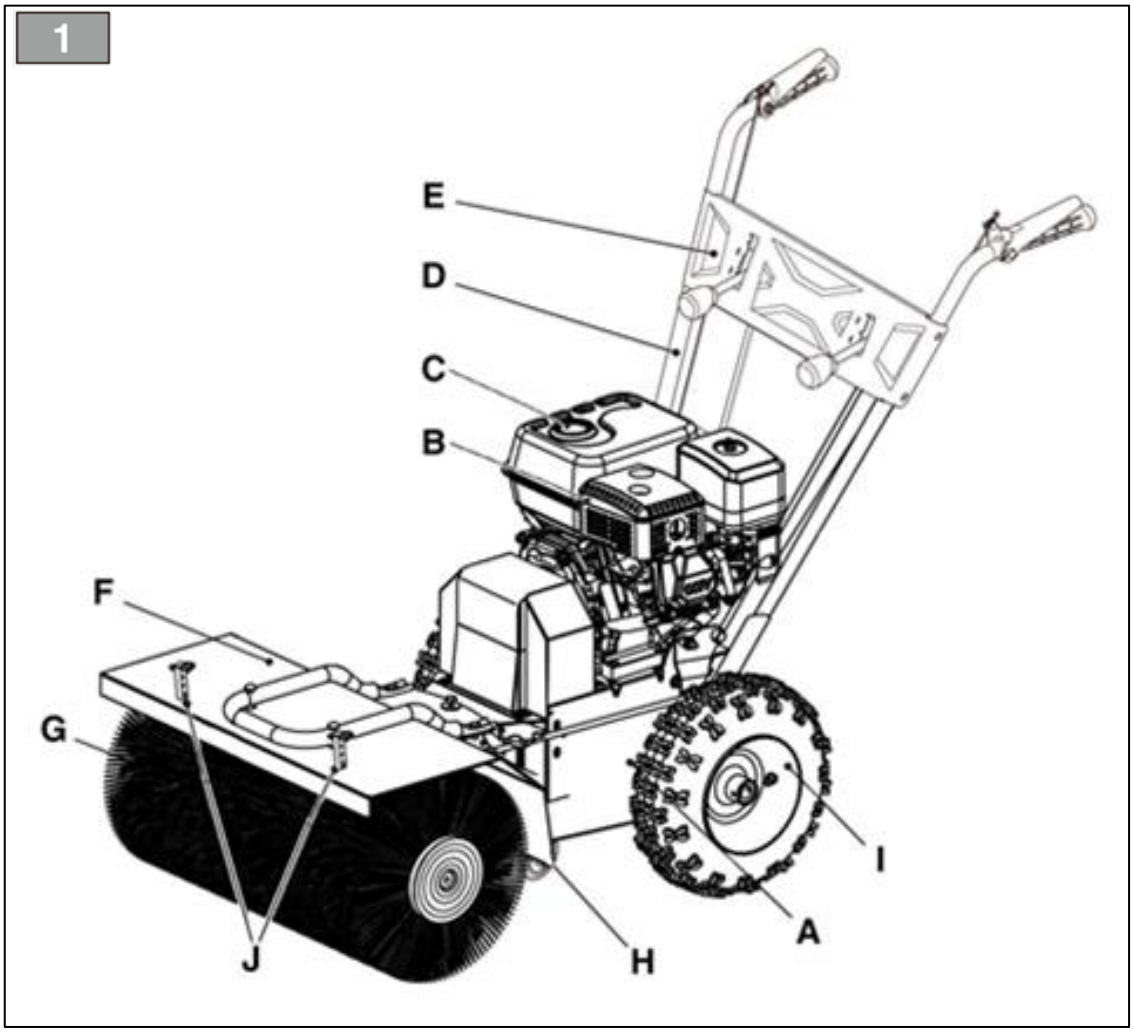

A. Macchina
B. Motore
C. Serbatoio benzina
D. Barre guida con impugnature
E. Plancia di controllo
F. Protezione spazzola
G. Spazzola
H. Ruote girevoli
I. Ruote
J. Elementi di sospensione sgombraneve

Dotazioni

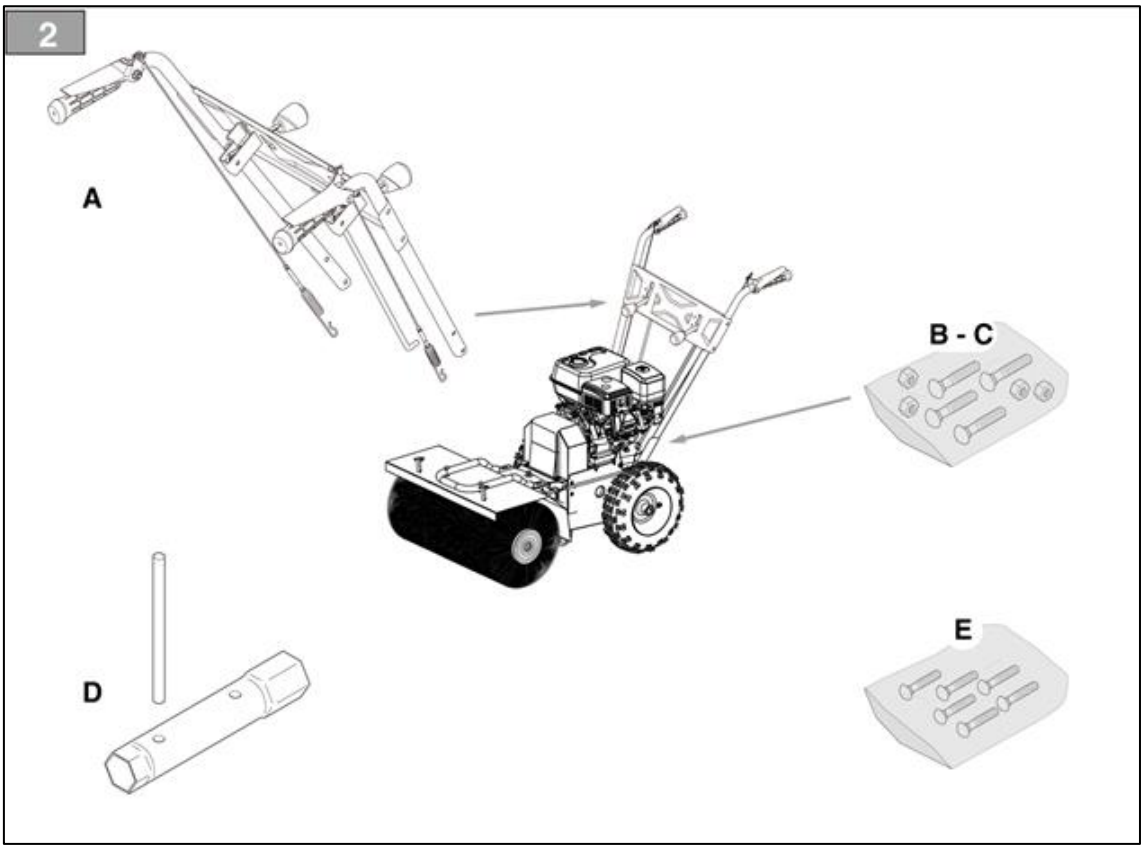

Pos.	Descrizione	Quantità
A	Barre guida con comandi flessibili preinstallati	1
B	Viti per fissaggio barre guida	4
C	Dadi fissaggio barre guida	4
D	Chiave per candela di accensione	1
E	Dadi e bulloni	1

Attenzione:

1. Aprire accuratamente l'imballaggio e assicurarsi di non smarrire piccole parti
2. Leggere attentamente le istruzioni per l'uso
3. Rimuovere tutte le parti d'imballaggio dalla macchina
4. Smaltire l'imballaggio in conformità alle normative locali

6. Montaggio della spazzatrice

Si consiglia di effettuare il montaggio ricorrendo all'aiuto di una seconda persona.

1. Montaggio cavo flessibile azionamento e comando spazzola

Agganciare i due cavi flessibili ai rispettivi occhielli, come mostrato in figura 3.
Nota bene: i cavi sono già preinstallati sulla barra guida.

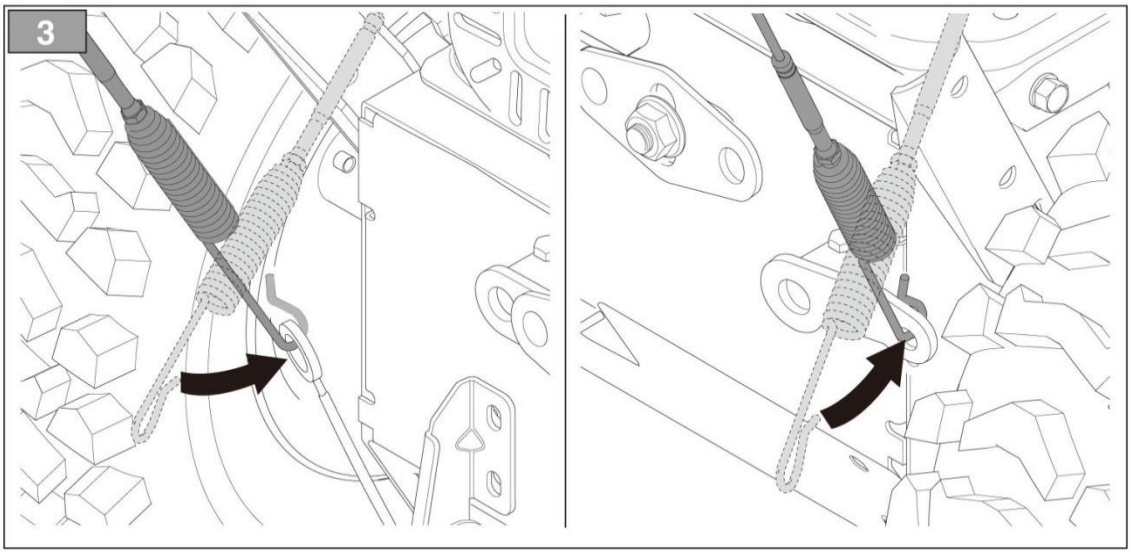

2. Montaggio barre guida

Le barre guida vengono fornite con la plancia di controllo preinstallata. Le viti e i dadi relativi (B e C) sono inclusi nella fornitura

a) Inserire le due estremità della barra guida (4A) nel supporto (4B)
b) Avvitare poi la barra al supporto utilizzando le viti e i dadi compresi nella fornitura

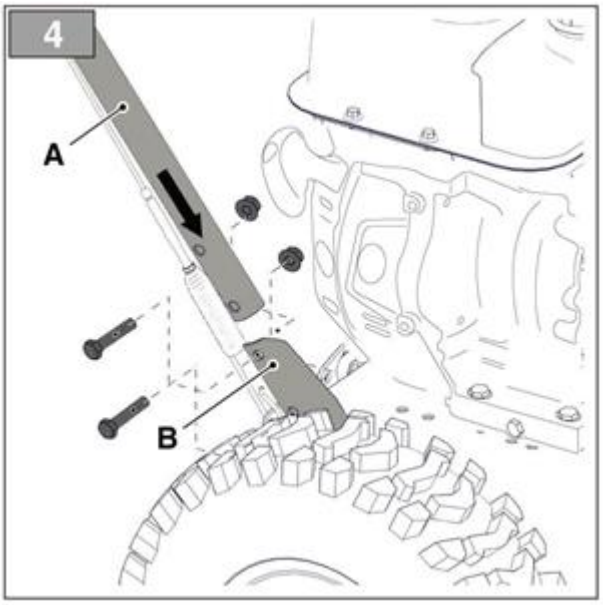

3. Installazione dell'asta di comando

a) Rimuovere la rondella (5B) preinstallata sull'asta di comando (5A) e il bullone con la copiglia di sicurezza
b) Inserire poi l'asta di comando (5A) nel relativo foro presente sull'unità di comando (5B)
c) Posizionare quindi nuovamente la rondella (5B) e il dado con copiglia di sicurezza (5C) sull'asta di comando.

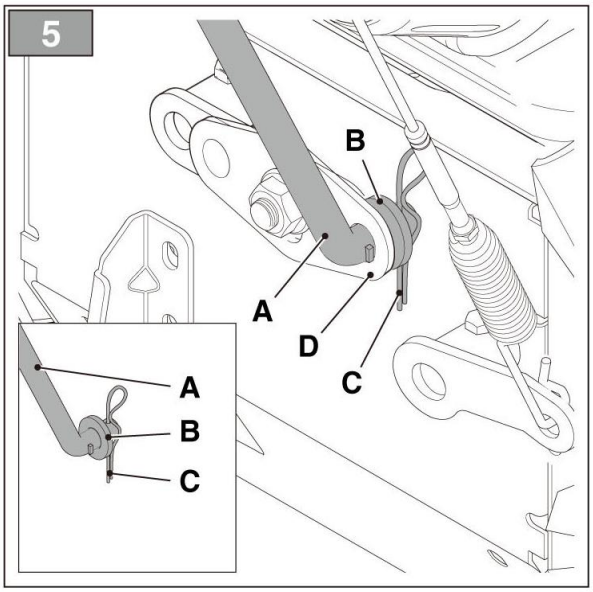

4. Montaggio della leva di orientamento della spazzola

a) Rimuovere il dado preinstallato (6B) dal giunto (6A)
b) Inserire poi il giunto (6A) nel relativo foro (6C)
c) Avvitare quindi il dado (6B) per assicurare il collegamento

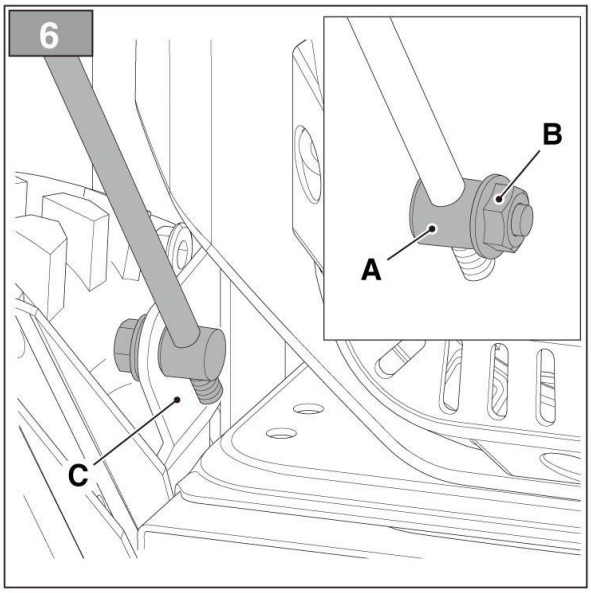

7. Utilizzo della spazzatrice

RIFORNIMENTO CARBURANTE

1. Riempire il serbatoio con benzina normale senza piombo (ca. 3,6 litri)
2. Controllare il livello dell'olio motore
3. Rabboccare con olio motore SAE 10W-30. La capacità del serbatoio olio è di 0,6 litri

ATTENZIONE: il carburante è altamente infiammabile.

4. Effettuare il rabbocco di carburante prima dell'inizio dell'attività
5. Non aggiungere in alcun caso carburante con motore in funzione o caldo.
6. Avvitare saldamente il tappo del serbatoio e ripulire il carburante rovesciato.

ATTENZIONE: 0,6 litri di olio a 4 tempi corrispondono alla tacca visibile nella raffigurazione a destra

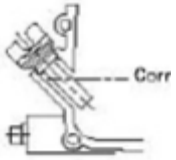

7.1 Avviamento del motore

1. Posizionare l'interruttore su "ON" e, in caso di motore freddo, spostare lo starter verso destra

2. Spostare il regolatore di velocità del motore in direzione del simbolo della "lepre" (massima velocità)

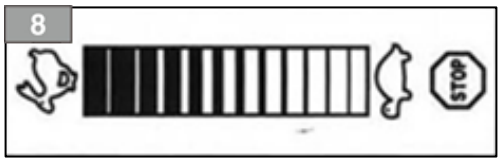

3. Tirare lentamente la corda di avviamento fino ad avvertire una prima resistenza. Tirare quindi in seguito la corda di avviamento in maniera uniforme, rapida e costante fino ad avviare il motore. Quando il motore è in funzione, tirare leggermente lo starter all'indietro per stabilizzare il motore su un numero di giri regolare

ATTENZIONE: non tirare la corda di avviamento oltre il punto di fine corsa. Ciò potrebbe causare danni all'unità.

7.2 Spegnimento del motore

Posizionare l'interruttore su "OFF" e attendere lo spegnimento del motore.

7.3 Prima e durante l'utilizzo della spazzatrice

- Non utilizzare la spazzatrice su strade pubbliche
- Assicurarsi che l'area di lavoro sia sicura; assicurarsi inoltre che non vi siano presenti persone o che non vi sia traffico
- Verificare che tutte le parti di collegamento della spazzatrice siano fissate saldamente
- Sostituire tutte le parti danneggiate o farle sostituire da un'officina specializzata
- Assicurarsi che le gomme abbiano adeguata pressione di gonfiaggio.
- Rimuovere prima dell'inizio dei lavori gli oggetti che si trovano lungo il percorso e che potrebbero essere scagliati in aria nelle zone adiacenti.
- La spazzatrice non è concepita per l'utilizzo su tetti
- Osservare le fasce orarie d'utilizzo locali dei dispositivi a funzionamento meccanico
- Tenere mani, piedi, capelli e indumenti lontano da tutte le parti mobili
- Non allontanarsi mai dalla spazzatrice senza prima avere arrestato il motore

7.4 Funzionamento degli elementi di comando

1. Propulsione: La propulsione viene attivata premendo la leva di comando D (vedi "elementi di comando").

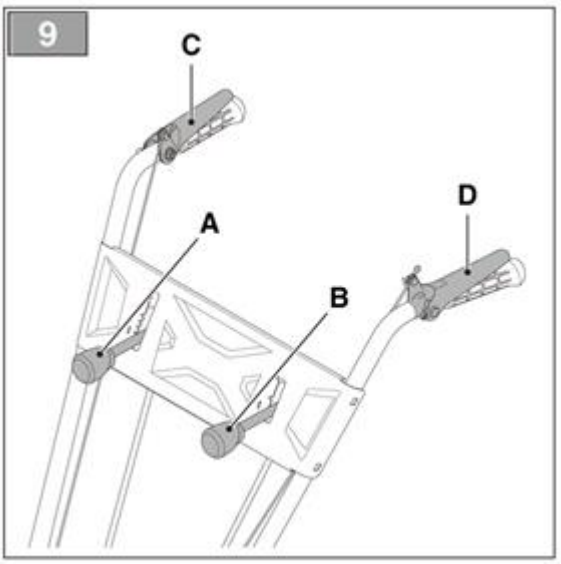

Trattandosi del cosiddetto "sistema di sicurezza uomo morto", è necessario tenere premuta la leva per muovere il dispositivo. Se la leva viene rilasciata, la propulsione viene disattivata.

2. Azionamento spazzola: La leva di comando C (vedi "elementi di comando") permette l'azionamento della spazzola. Azionare la leva e tenerla premuta per permettere la rotazione della spazzola. Rilasciare la leva per arrestare la rotazione della spazzola.

3. Comandi del cambio A: Questa macchina dispone di 5 marce per il movimento in avanti e di 2 marce per il movimento in retromarcia. Si raccomanda di selezionare la marcia 1 o 2 quando si utilizza la spazzola e la marcia 3,4 e 5 quando si vuol far procedere la macchina in avanti.

4. Leva di comando B: Questa leva permette di direzionare la spazzola. Premere la leva

- in avanti per far ruotare la spazzola di 15° verso destra

- lasciare la leva di comando in posizione centrale, in tal modo l'orientamento della spazzola è di 0°

- tirare la leva di comando indietro per far ruotare la spazzola di 15° gradi verso sinistra

5. Regolazione altezza della spazzola: Se la spazzola a seguito di regolazioni o logorio non entrasse più in contatto con il terreno, regolare la testina come descritto di seguito.

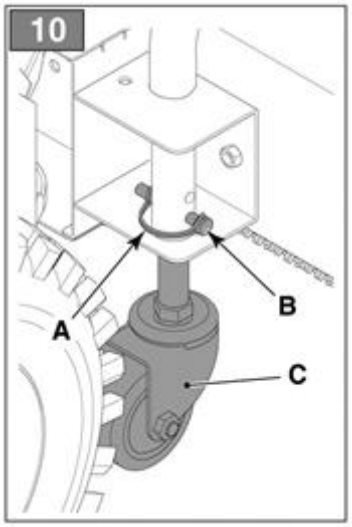

1. Allentare l'anello di sicurezza (10A)

2. Estrarre la copiglia di sicurezza dall'alloggiamento (10B)

3. Regolare la ruota girevole all'altezza corretta

4. Inserire nuovamente la copiglia di sicurezza

5. Fissare la ruota girevole con l'anello di sicurezza

Consiglio: Abbassare la spazzola di 1,5-2 cm in caso di utilizzo a contatto con il terreno.

6. Spazzola: Tale accessorio consente di spazzare e rimuovere neve, fogliame, sporcizia e ghiaia fine nonché altri materiali presenti in parcheggi, su marciapiedi e altre superfici.

8. Sostituzione accessori

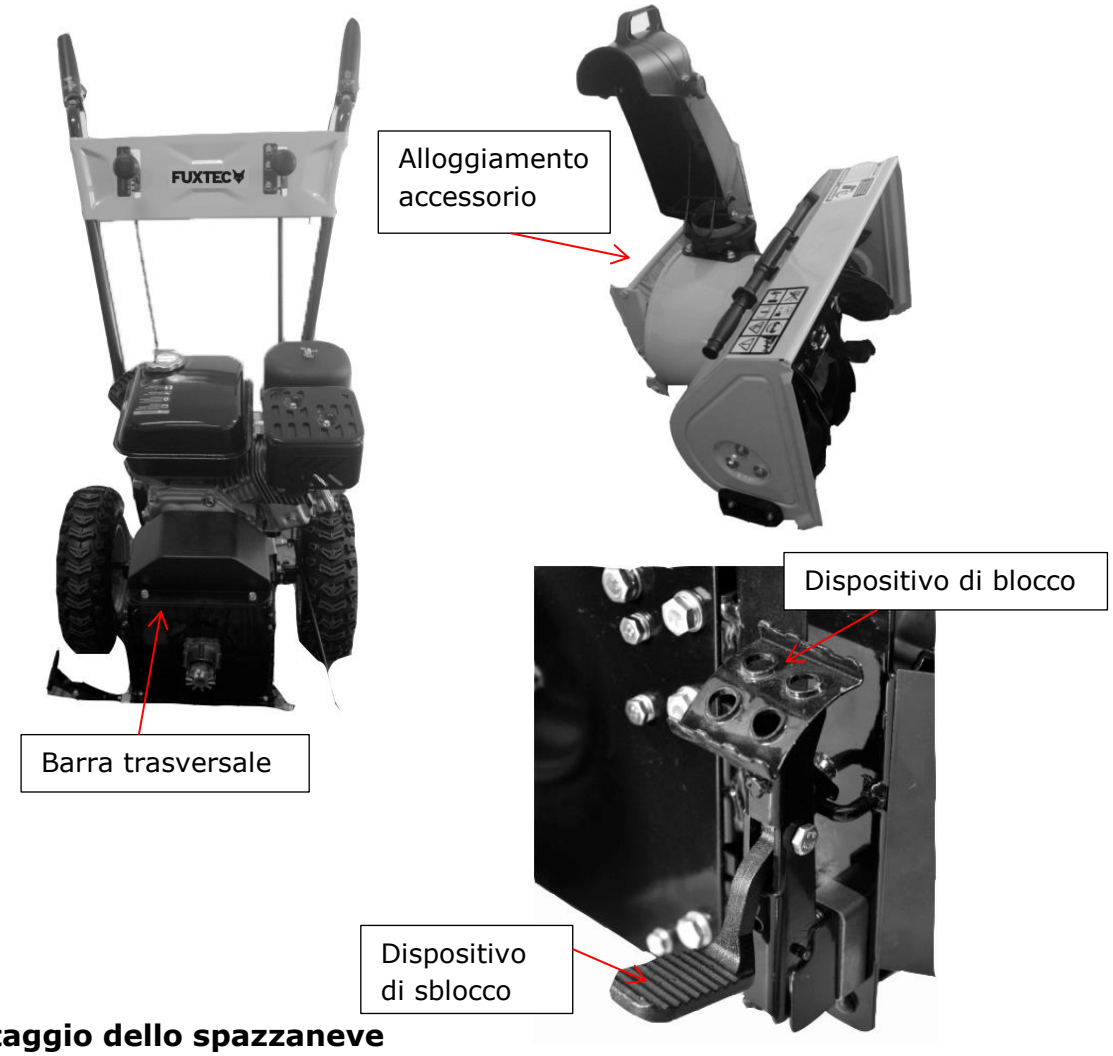

Montaggio dello spazzaneve

1. Tenere ferma saldamente la macchina afferrando le barre guida
2. Premere con il piede il pedale del dispositivo di sblocco inferiore
3. La testina viene sbloccata
4. Separare la macchina dalla testina
5. Dirigersi con la macchina verso l'accessorio spazzaneve
6. Spingere la barra trasversale sulla parte d'aggancio dell'accessorio spazzaneve fino ad avvertire uno scatto
7. Bloccare l'accessorio sulla macchina premendo con il piede il pedale del dispositivo di blocco superiore

ATTENZIONE: sganciare la sbarra per l'orientamento della spazzola prima del disaccoppiamento dell'accessorio!

9. Manutenzione

I regolari interventi di manutenzione e la frequente lubrificazione della macchina contribuiscono a mantenerne l'ottimale livello prestazionale.

> **Prima di eseguire tutti gli interventi di pulizia, manutenzione e montaggio spegnere il motore e attendere l'arresto completo delle parti rotanti!**

Manutenzione preventiva

Arrestare il motore e rilasciare tutte le leve di comando. Il motore deve essere freddo.

Verificare lo stato generale della macchina. Prestare attenzione alla presenza di viti allentate, all'orientamento e collegamento delle parti mobili, alla presenza di parti incrinate o rotte e a tutte le altre evidenze che potrebbero pregiudicare il funzionamento in sicurezza della macchina.

Rimuovere i residui di sporco e altri materiali che potrebbero depositarsi sulla superficie della spazzola. Effettuare la pulizia di quest'ultima dopo ogni utilizzo. Utilizzare successivamente olio lubrificante per macchine leggere per lubrificare tutte le parti mobili.

Attenzione: utilizzare un'idropulitrice per effettuare la pulizia della macchina. L'acqua può penetrare in zone sigillate della macchina e del propulsore provocando eventuali danni ai mandrini, ai pignoni, alle frizioni, ai cuscinetti o al motore.

Stoccaggio dopo l'utilizzo

1. Eliminare i residui di sporco dall'apparecchio

2. Rimuovere la benzina dall'apparecchio prima di procedere con lo stoccaggio.

3. Evitare di collocare l'apparecchio in un'area esposta direttamente alla luce solare in cui si riscontrano elevate temperature, in quanto potrebbero essere danneggiate le parti in plastica e gomma presenti sulla macchina.

Stoccaggio prolungato

1. Assicurare l'apparecchio a terra quando lo stesso non è in servizio.

2. Lavare e pulire l'apparecchio

3. Stoccare l'apparecchio in una zona asciutta e ben areata.

Richiudere accuratamente il tappo del serbatoio del carburante e della tanica. Rimuovere il carburante fuoriuscito. Non mettere mai in funzione la macchina se il serbatoio risulta non essere chiuso a dovere.

Tenere eventuali fonti di innesco a distanza dal carburante fuoriuscito. Non tentare di avviare il motore nell'area in cui si è verificato il rovesciamento del carburante, bensì collocare la macchina in altra zona; evitare di ricorrere inoltre a qualsiasi fonte di innesco fino a quando i vapori prodotti del carburante si siano completamente dissolti in aria.

Conservare il carburante esclusivamente in taniche apposite. Conservare il carburante in luogo fresco, ben areato e che sia a debita distanza da scintille, fiamme libere o altri fonti di innesco. Non conservare mai il carburante o la macchina avente serbatoio pieno in un edificio in cui i vapori rilasciati dal combustibile possano entrare in contatto con scintille, fiamme libere o altre fonti di innesco quali boiler, caldaie, asciugatrici o dispositivi similari.

Far raffreddare il motore prima di riporre l'apparecchio all'interno di un locale chiuso.

10. Dati tecnici

Modello	**FX-KM196**
Produttore del motore	Loncin
Modello motore	G200F
Cilindrata	196cc
Potenza	4,1KW a 3.600 giri/min
Capacità serbatoio	3,6 litri
Serbatoio olio	0,6 litri
Cambio	5 marce avanti, 2 marce indietro
Ampiezza di lavoro	600mm
Diametro spazzola	345mm
Diametro ruote	13"
Orientamento spazzola	+/- 15°
Peso netto	62kg
Peso lordo	70kg
Sostituzione accessori	Senza utensili

11. Risoluzione dei problemi

Malfunzionamento	Possibile causa	Azione correttiva
Il motore non si avvia	Consultare il manuale del motore	Consultare il manuale del motore
Il motore funziona in modo irregolare (motore balbettante)	Consultare il manuale del motore	Consultare il manuale del motore
La macchina non pulisce	Cinghia trapezoidale allentata o strappata	Regolare la tensione della cinghia trapezoidale o sostituire la cinghia trapezoidale strappata
La macchina non ha propulsione	Cavo azionamento frizione non correttamente regolato	Regolare il cavo metallico della frizione
	Cinghia trapezoidale allentata o strappata	Regolare la tensione della cinghia trapezoidale o sostituire la cinghia trapezoidale rotta
	Gomma ruota della frizione strappata	Sostituire la gomma della ruota della frizione
Forti vibrazioni	Parti allentate o danneggiate	Spegnere il motore e avvitare la candela. Serrare i bulloni e i dadi allentati.
Difficoltà a variare il rapporto di trasmissione	Cavo azionamento frizione non correttamente regolato	Regolare il cavo metallico della frizione
	Leva del cambio non regolata correttamente	Regolare la leva del cambio

12. Servizio clienti

I ricambi originali vengono forniti dalle officine di assistenza e dai rivenditori specializzati. Si consiglia di recarsi presso un'officina autorizzata per la manutenzione e ispezione annuale dei dispositivi di sicurezza di cui l'apparecchio è fornito.
Per ulteriori informazioni sull'assistenza e sui ricambi si prega di contattare il rivenditore presso il quale è stata acquistata la macchina.

13. Garanzia

La garanzia ha una validità di 24 mesi a partire dalla data di acquisto per uso privato. Conservare la ricevuta d'acquisto in un luogo sicuro. Sono esclusi dalla garanzia i componenti soggetti ad usura e i danni causati da uso improprio, sovraccarico, modifiche tecniche, uso di accessori non idonei e/o di parti di ricambio non originali e tentativi di riparazione da parte di personale non qualificato. Le riparazioni in garanzia possono essere effettuate solo da personale autorizzato specializzato.

14. Cenni sullo smaltimento

L'apparecchio è fornito all'interno di un imballaggio per evitare danni causati dal relativo trasporto. Tale imballaggio è composto da materie prime rinnovabili ed è pertanto riciclabile o riutilizzabile nei processi di trasformazione. L'apparecchio e i relativi accessori sono composti da materiali differenti, come ad esempio metallo e plastica. Le parti danneggiate devono essere smaltite come rifiuti speciali. È possibile reperire informazioni circa lo smaltimento nei negozi specializzati o rivolgendosi all'amministrazione comunale.

15. Dichiarazione di conformità CE

Con la presente

FUXTEC GmbH
KAPPSTRASSE 69, 71083 HERRENBERG-GULTSTEIN Germany

dichiara che il prodotto descritto di seguito

spazzatrice a scoppio 3 in 1 FX-KM196 (spazzaneve opzionale), (KCB24)

a cui si riferisce la presente dichiarazione, è conforme ai requisiti essenziali in materia di salute e sicurezza contenuti all'interno della direttiva 2006/42/CE. La presente dichiarazione si riferisce esclusivamente allo stato costruttivo in cui la macchina è stata immessa sul mercato e non tiene conto di aggiunta di parti e/o operazioni effettuate successivamente dall'utente finale.

Norme armonizzate applicate:	EN 13019: 2001+A1:2008 EN ISO 12100 EN ISO 13732-1, EN982, EN983

Livello potenza acustica misurato LpA	87,8 db(A) , K=3 db(A)
Livello potenza acustica garantito LwA	101.56dB(A)

Herrenberg, 06/05/2019

Tim Gumprecht
(Socio amministratore)

Produttore:
FUXTEC GmbH
KAPPSTRASSE 69, 71083 HERRENBERG-GÜLTSTEIN Germany
Conservazione della documentazione tecnica:
FUXTEC GmbH, KAPPSTRASSE 69, 71083 HERRENBERG-GÜLTSTEIN Germany
T. Zelic, Socio Amministratore